www.gutewetter.com
тел. +7 (495) 646-26-26 pbx
info@gutewetter.com

gutewetter®
SENSE THE SUN AND WATER

LUX SQUARE GK-003V ПРАВАЯ
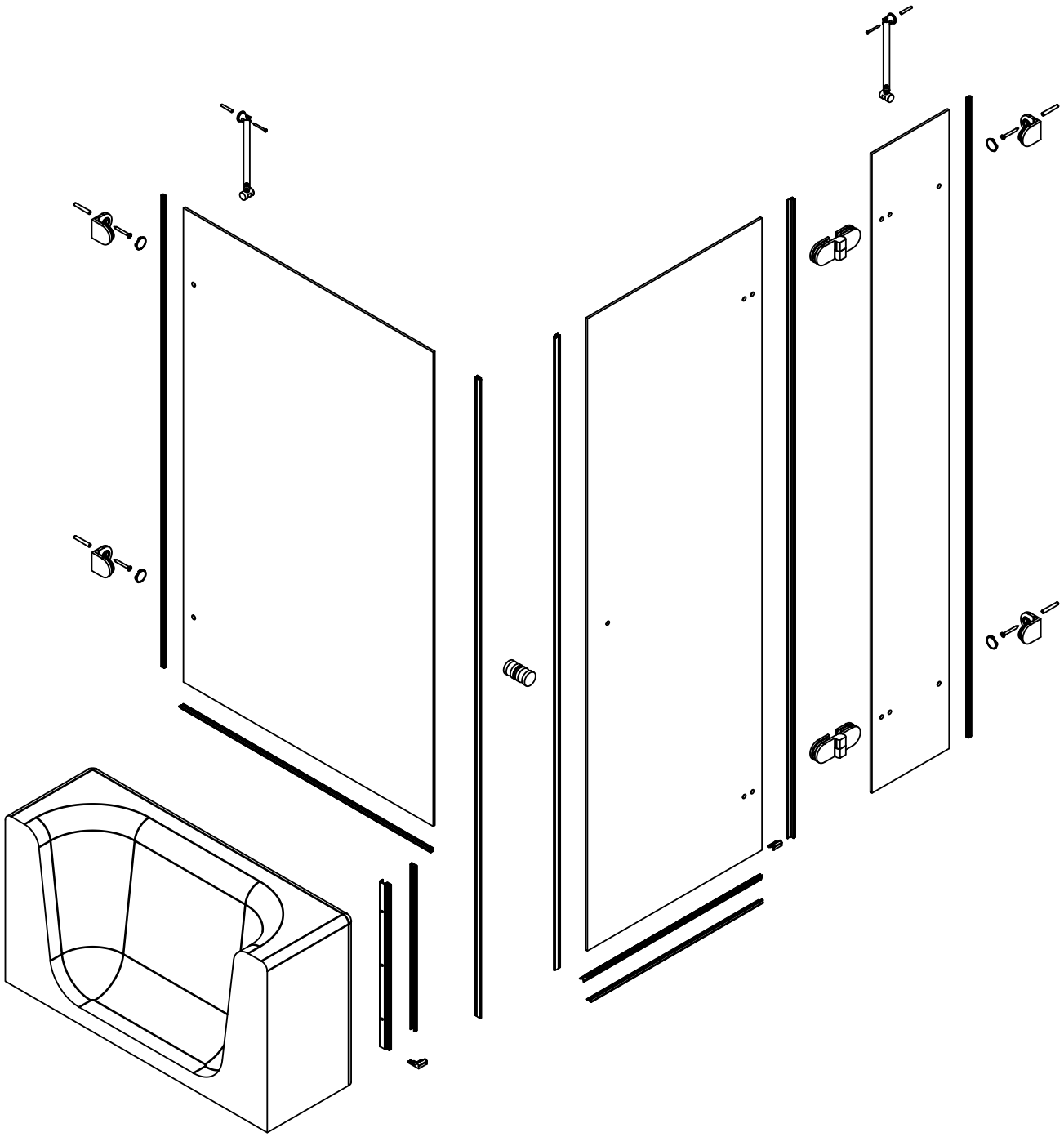
(Схема комплектующих)